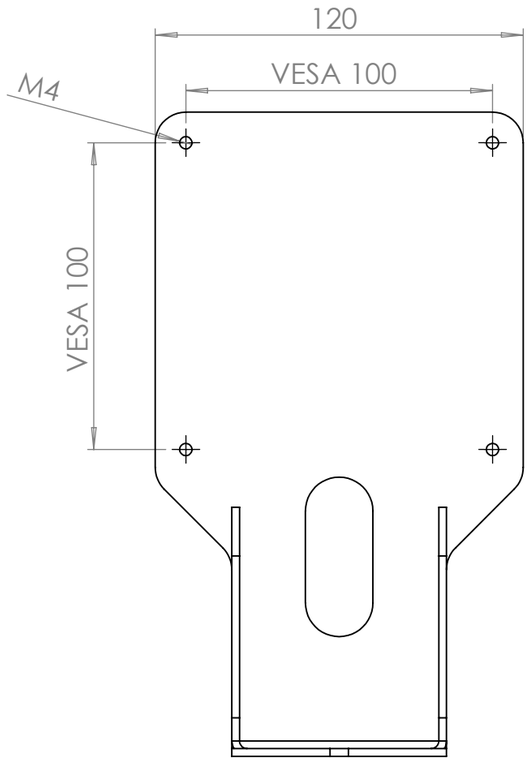

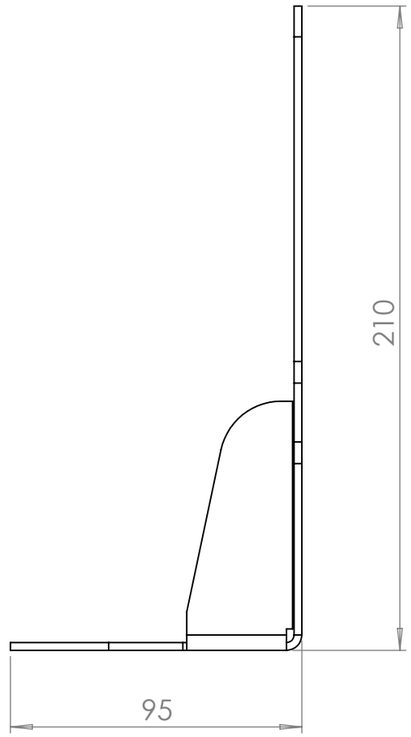

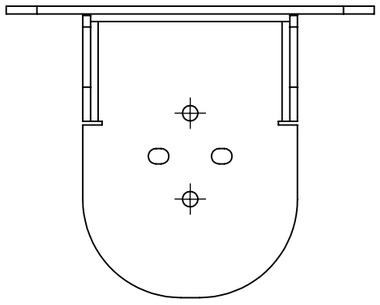

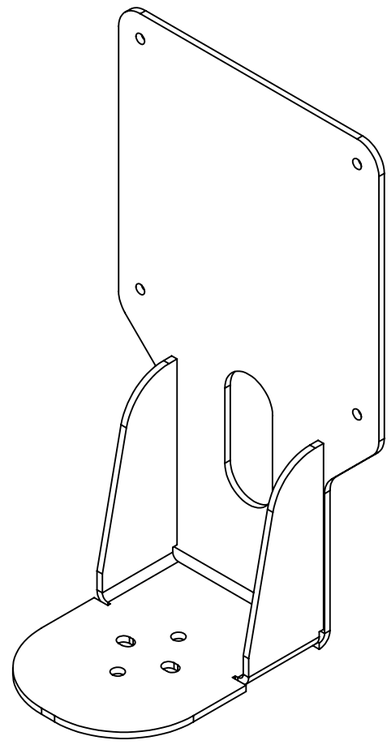

WENN NICHT ANDERS DEFINIERT: BEMASSUNGEN SIND IN MILLIMETER OBERFLÄCHENBESCHAFFENHEIT: TOLERANZEN: LINEAR: WINKEL:	OBERFLÄCHENGÜTE:			ENTGRATEN UND SCHARFE KANTEN BRECHEN	ZEICHNUNG NICHT SKALIEREN	ÄNDERUNG 02.06.2020
	NAME	SIGNATUR	DATUM		BENENNUNG:	
GEZEICHNET					M219.070.01 MonLines V031 VESA Adapter für Samsung	
GEPRÜFT						
GENEHMIGT						
PRODUKTION						
QUALITÄT				WERKSTOFF:	ZEICHNUNGSNR.	A3
				GEWICHT:	MASSSTAB:1:2	BLATT 1 VON 1